EQUIPAMIENTO ORTOPODOLOGÍA

PULIDORAS

VACUUMS

TOMA DE HUELLA

Passion for Quality

NAMRØL GROUP

“Cuando elige Namrol, elige algo más que un equipo de ortopodología.

NAMRØL GROUP

MÁS DE DOS DÉCADAS PRODUCIENDO EQUIPAMIENTO DE ALTÍSIMA CALIDAD

Nuestros diseñadores e ingenieros trabajan unidos con una meta común, **fabricar** el equipamiento más prestigioso y fiable. Ésto ha convertido a Namrol en una de las **empresas internacionales líderes del sector de la podología**.

ISO 13485

LICENCIA DE FABRICANTE DE PRODUCTOS SANITARIOS 6438-PS

> Namrol es la única compañía cualificada para **diseñar, desarrollar, fabricar, distribuir y comercializar** una clínica de podología completa.

ÍNDICE

PULIDORAS 9

VACUUMS 37

TOMA DE HUELLA 61

DATOS TÉCNICOS 65

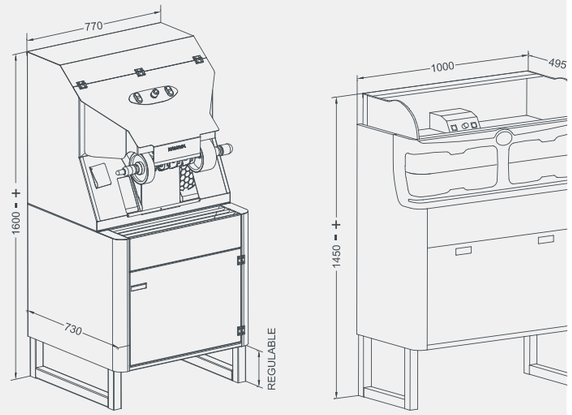

TODO PARA LA CONFECCIÓN DE SOPORTES PLANTARES

Representan la evolución y la madurez de productos de éxito, constantemente actualizados, con un alto grado de fiabilidad y calidad.

PULIDORAS

UN NUEVO ESTÁNDAR EN SISTEMAS DE PULIDO

La nueva generación es el resultado de más de 20 años de experiencia en la fabricación de pulidoras. **¡Sienta la diferencia!**
El rasgo destacado de las pulidoras Namrol es el empleo de motores de corriente alterna, libres de mantenimiento, que garantizan una mayor duración y alta rentabilidad. Puede elegir entre 6 modelos con diferentes potencias, estructuras y configuraciones.

GRINDTEC

ALTAS PRESTACIONES PARA ALTA PRODUCCIÓN

Grindtec es la nueva pulidora con banda de pulido, cuyas prestaciones y calidad se suman a extraordinarias características de maniobrabilidad y potencia, respaldando un excelente confort operativo en todos los tipos de pulido, incluso los más delicados.

Panel de control

Fácil y rápido, pulsadores adaptados al trabajo del taller, con activación y paro del motor de pulido y del sistema de aspiración. Incorpora paro de emergencia.

100% aspiración

El sistema de trampillas correderas, permite seleccionar la boca de aspiración más cercana a nuestra zona de trabajo. Ésto aporta un mayor aprovechamiento de la capacidad de aspiración.

Alta filtración

El saco trasero permite un gran flujo de aire a la vez que mantiene una alta filtración de las partículas de polvo, las cuales serán depositadas en un cajón de residuos extraíble.

PRESTACIONES Y FIABILIDAD

Su potente **motor de 2 c.v con dos bandas de lija**, sus dos porta-accesorios y su sistema de aspiración con turbina de alto rendimiento, garantizan prestaciones de alto nivel frente a cualquier tipo de exigencia en todas las áreas del taller de fabricación de plantillas.

Bandeja extraíble

La bandeja frontal es fácilmente extraíble para facilitar su vaciado y limpieza.

Fácil acceso

El panel frontal es abatible para un mejor acceso a las bandas de lijado y facilitar el cambio de éstas.

Recogida de polvo

Cajón hermético de recogida de polvo con bandeja extraíble para una fácil limpieza.

EXCELENCIA

Hoy en día **la eficacia y la calidad** son factores esenciales para cualquier taller de ortopodología. Grindtec es la referencia en pulidoras, gracias a su amplio espacio útil de trabajo y el alto caudal de aspiración.

GRINDCAB

POTENCIA Y SILENCIO UNIDOS

Con un sistema de trabajo sin aspiración pero con las mismas características y alto rendimiento que el de los modelos con aspiración. Permite trabajar en un entorno libre de polvo y ruido.

VISIÓN PANORÁMICA

Grindcab incorpora un sistema de protección en cristal curvado. Ésto junto al sistema de **iluminación LED** aporta una visión panorámica del campo de trabajo.

Teclado Digital

El nuevo teclado digital táctil hace más eficaz e intuitivo el manejo de las funciones.

Sistema de cepillos

El sistema frontal con cepillos superiores e inferiores permite un mejor movimiento durante la fase de pulido y una mejor entrada y salida de las manos al área de trabajo.

Recogida de polvo

Puerta de acceso delantera de fácil acceso a la bolsa de recogida de polvo.

Fácil acceso

La cúpula de cristal es abatible para facilitar la limpieza de la zona de pulido. El cristal incorpora un tratamiento anti-estático que reduce la adhesión de partículas de polvo.

Prestaciones y fiabilidad

Un potente motor de 1 c.v, garantiza prestaciones de alto nivel.

SIMPLEMENTE DIFERENTE

Grindcab es simplemente diferente, con un **diseño inconfundible y atractivo** que le hace destacar entre el resto. Proyectada para optimizar los espacios y adaptarse a las distintas modalidades de pulido.

PULICAB

FUNCIONALIDAD EN EL TRABAJO

Con un sistema de trabajo sin aspiración pero con las mismas características y alto rendimiento que el de los modelos con aspiración. Permite trabajar en un entorno libre de polvo y ruido.

VISIÓN PANORÁMICA

Grindcab incorpora un sistema de protección en cristal curvado. Ésto junto al sistema de **iluminación LED** aporta una visión panorámica del campo de trabajo.

Prestaciones y fiabilidad

La amplia zona de trabajo, permite pulir de una sola pasada la plantilla sin cambiar de posición.

Fácil acceso

Puerta de acceso delantera. Permite un acceso cómodo a la bandeja extraíble de recogida de polvo.

Sistema de cepillos

El sistema frontal con cepillos superiores e inferiores permite un mejor movimiento durante la fase de pulido y una mejor entrada y salida de las manos al área de trabajo.

Prestaciones y fiabilidad

Su motor de 3/4 c.v, garantiza un trabajo ágil en el pulido y acabado de los soportes plantares.

ORTOTEC

EL ESTÁNDAR EN SISTEMAS DE PULIDO

Ortotec establece normas completamente nuevas en la técnica de pulido gracias a su amplio espacio útil de trabajo y su aspiración con selección bidireccional del lado de trabajo.

100% aspiración

El sistema de trampillas correderas, permite seleccionar la boca de aspiración más cercana a nuestra zona de trabajo. Ésto aporta un mayor aprovechamiento de la capacidad de aspiración.

Fácil acceso

Puerta delantera de fácil apertura que permite un acceso cómodo a la bolsa extraíble de recogida de polvo.

Caudal asegurado

Turbina profesional de aspiración ideal para un uso continuo. El equipo dispone de un sistema antiestático, para reducir la carga electrostática en la aspiración de polvo seco.

EFICACIA

Hoy en día la eficacia y el rendimiento son factores esenciales para cualquier taller de ortopodología. Ortotec continua siendo la referencia en pulidoras compactas, gracias a su **amplio espacio útil de trabajo** y el alto caudal de aspiración.

Iluminación LED

El sistema de iluminación LED está concebido para aumentar la luz justo en el lugar donde más se necesita, el área de pulido.

Prestaciones y fiabilidad

Su **motor de 1 c.v**, garantiza un trabajo ágil en el pulido y acabado de los soportes plantares. Su amplio espacio útil permite pulir toda la plantilla de una sola pasada.

PANEL DE CONTROL TÁCTIL

Mediante el **amplio teclado táctil**, se pueden visualizar y seleccionar en cualquier momento las funciones de pulido, aspiración e iluminación. Las teclas bajo membrana permiten una fácil limpieza y evitan cualquier entrada de polvo.

PULITEC & PULILAB

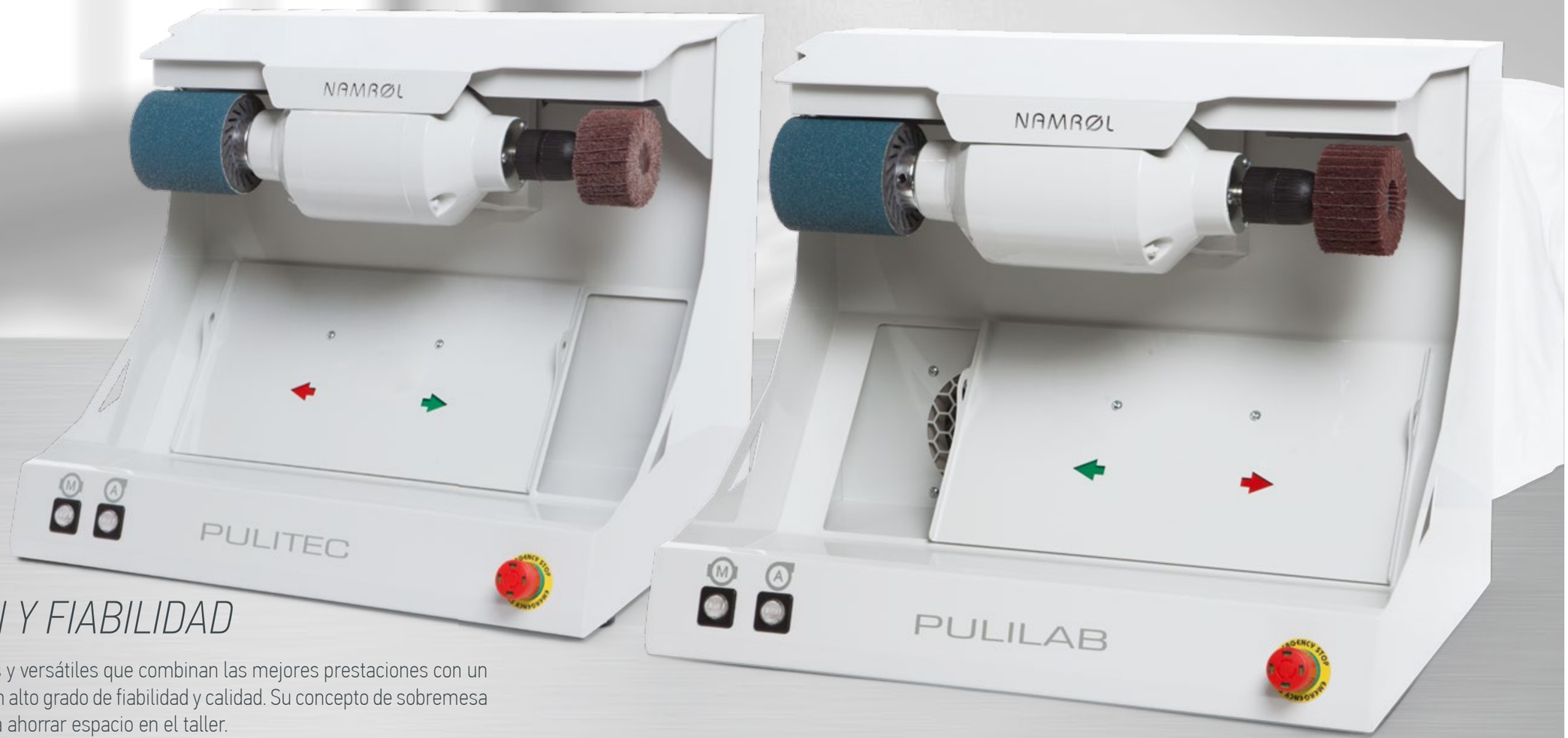

DURACIÓN Y FIABILIDAD

Pulidoras compactas y versátiles que combinan las mejores prestaciones con un tamaño reducido y un alto grado de fiabilidad y calidad. Su concepto de sobremesa las hace ideales para ahorrar espacio en el taller.

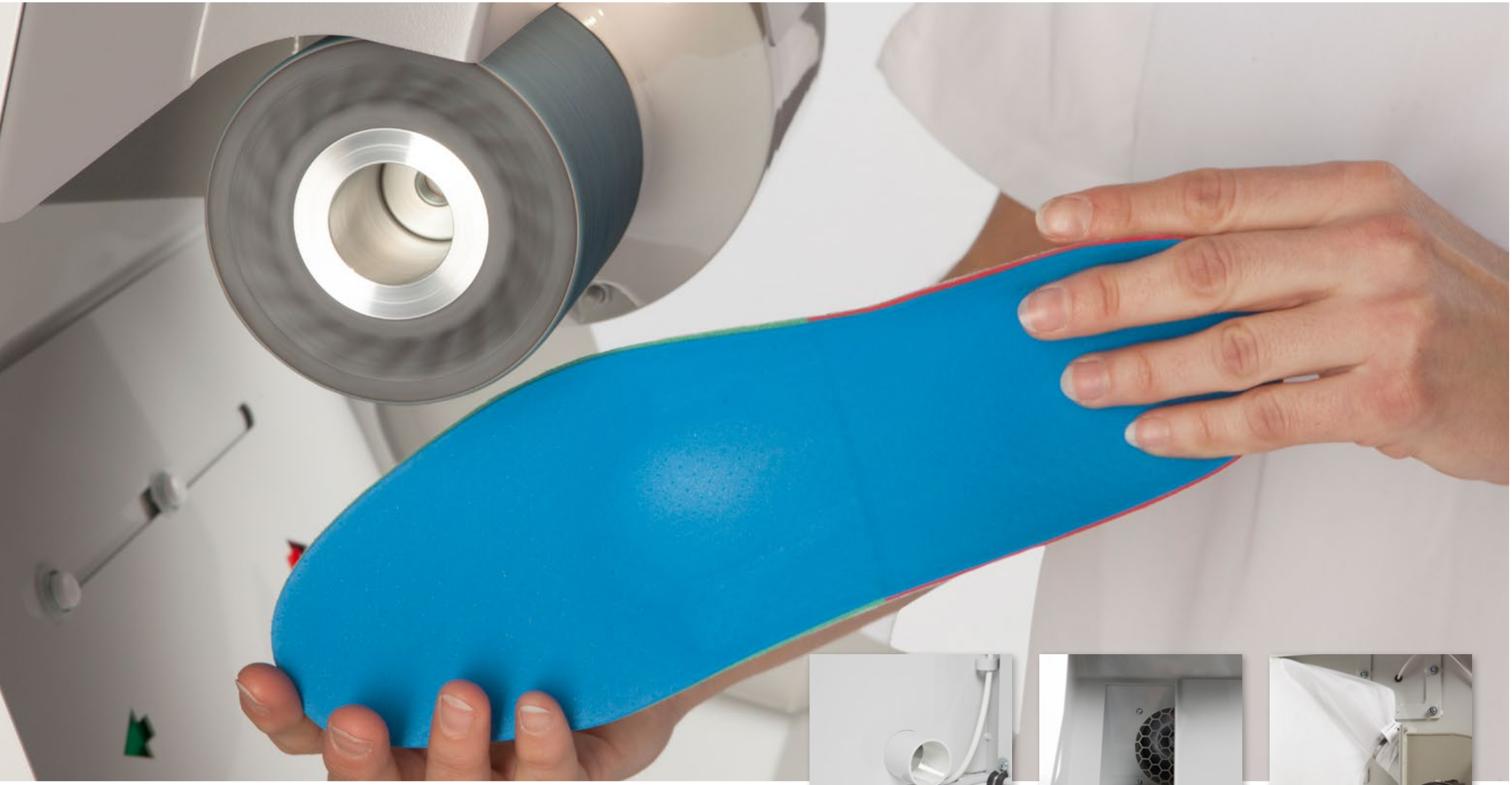

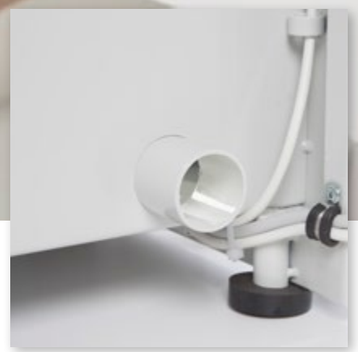

Pulitec
Entrada de aspiración

Pulitec incorpora en la parte trasera una entrada auxiliar para la conexión de un aspirador independiente.

Pulilab
Concepto sobremesa

El concepto sobremesa con el sistema integrado de aspiración por turbina profesional es el mejor ejemplo de la capacidad innovadora de Pulilab.

Pulilab
Aspiración integrada

Pulilab incorpora en la parte trasera, una turbina de aspiración profesional de alto caudal, con un sistema directo de circulación de aire y un saco de polvo de alta capacidad.

PRESTACIONES Y FIABILIDAD

Su **motor de 3/4 c.v**, garantiza un trabajo ágil en el pulido y acabado de los soportes plantares. Su amplio espacio útil permite pulir toda la plantilla de una sola pasada.

VACUUMS & TOMA DE HUELLA

EVOLUCIÓN AL SERVICIO DE LA EFICIENCIA

Las mejores soluciones para el fusionado, termoformado y adaptación de soportes plantares. Los vacuums Namrol, representan la evolución de 20 años de unidades de éxito, con un alto grado de fiabilidad y calidad.

VACUFORM

EL VACUUM MÁS AVANZADO

Vacuform combina una pletina de prensado, una placa de calor, un panel de control digital con pantalla LCD y dos salidas exteriores de vacío en un solo concepto compacto.

TERMOFUSIONADO

MOLDEADO SOBRE POSITIVO

ADAPTACIÓN DIRECTA EN POSICIÓN CORREGIDA

ADAPTACIÓN DIRECTA EN POSICIÓN NEUTRA

ADAPTACIÓN DIRECTA EN DINÁMICA

Calentamiento multipunto

La placa de calor dispone de un antiadherente de alta calidad y está realizada en aluminio, reforzado con partículas de titanio que absorbe la energía al máximo, calienta rápidamente y distribuye el calor de forma óptima por toda la superficie de trabajo (360x270 mm.)

Control inteligente

El panel de control digital con pantalla LCD, permite un control total de todas las funciones como: regulación individual de temperatura, tiempo y nivel de vacío, y el ajuste de los 8 programas de trabajo que incorpora.

Enfriamiento acelerado

Kit de enfriamiento V-TWIN adaptable, disminución hasta en un 50% el tiempo de enfriamiento de la plantilla. (Opcional)

FLEXIBILIDAD Y ADAPTABILIDAD

Pletina de prensado con membrana de silicona de alta resistencia y sistema de cierre Unifix sin necesidad de anclajes. La **amplia superficie de trabajo** admite plantillas de hasta un número 52.

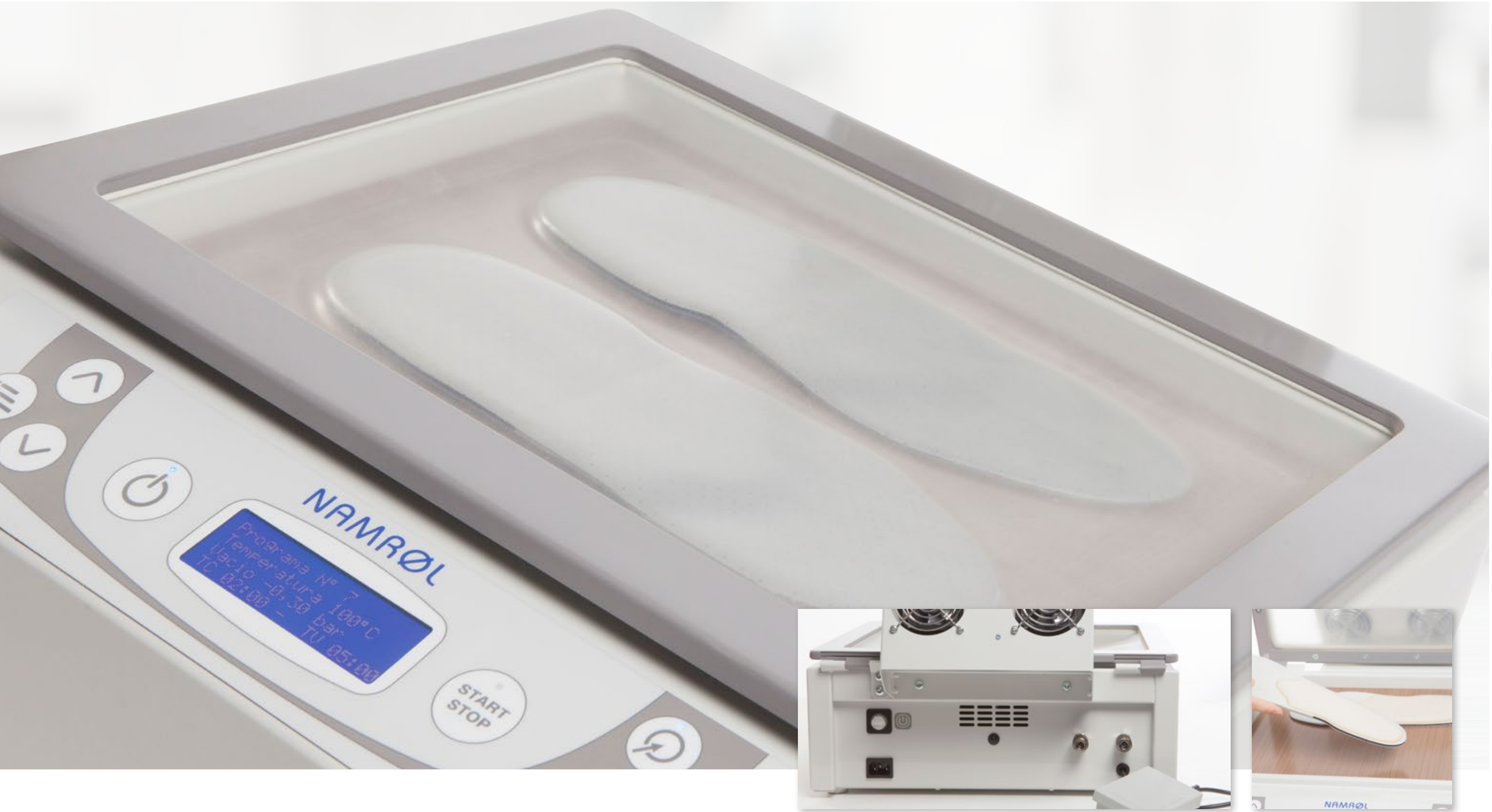

VACÍO DE ALTO RENDIMIENTO

Vacuform incorpora un innovador sistema "Maxpress" basado en una bomba de vacío de **alto rendimiento sin mantenimiento**, que aporta unos niveles de vacío óptimos para un fusionado y adaptación perfectos de cualquier tipo de material. También permite realizar el vacío simultáneamente en la cámara superior y en las salidas exteriores.

Múltiples conexiones

En la parte trasera, incorpora dos salidas exteriores de vacío, que permiten el moldeado de la órtesis directamente sobre el pie del paciente y el conexionado de cojines de toma de huella y otros accesorios de la gama Namrol.
El pedal permite un vacío controlado, dejando las manos libres para un trabajo más preciso.

Comodidad

La placa de calor está recubierta de teflón antiadherente que evita que las plantillas y materiales se adhieran durante el calentamiento y fusionado.

THERMOTEC

MÁS TECNOLÓGICO Y VERSÁTIL

Thermotec combina una pletina de prensado, una placa de calor, un panel de control digital con pantalla LCD y dos salidas exteriores de vacío en un solo concepto compacto.

TERMOFUSIONADO

MOLDEADO SOBRE POSITIVO

ADAPTACIÓN DIRECTA EN POSICIÓN CORREGIDA

ADAPTACIÓN DIRECTA EN POSICIÓN NEUTRA

ADAPTACIÓN DIRECTA EN DINÁMICA

Calentamiento multipunto

La placa de calor dispone de un antiadherente de alta calidad y está realizada en aluminio, reforzado con partículas de titanio que absorbe la energía al máximo, calienta rápidamente y distribuye el calor de forma óptima por toda la superficie de trabajo (360x270 mm.)

Vacío de alto rendimiento

Thermotec incorpora un innovador sistema "Maxpress" basado en una bomba de vacío de alto rendimiento sin mantenimiento, que aporta unos niveles de vacío optimos para un fusionado y adaptación perfectos de cualquier tipo de material. También se puede realizar el vacío simultáneamente en la cámara superior y en las salidas exteriores.

Múltiples conexiones

En la parte trasera, incorpora dos salidas exteriores de vacío, que permiten el moldeado de la órtesis directamente sobre el pie del paciente y el conexionado de cojines de toma de huella y otros accesorios de la gama Namrol. El pedal permite un vacío controlado, dejando las manos libres para un trabajo más preciso.

Control Inteligente

El panel de control digital con pantalla LCD, permite un control total de todas las funciones como: regulación individual de temperatura, tiempo y nivel de vacío, y el ajuste de los tres programas de trabajo que incorpora.

MÁXIMA FLEXIBILIDAD

Pletina de prensado con membrana de silicona de alta resistencia y sistema de cierre Unifix sin necesidad de anclajes.
La **amplia superficie de trabajo** admite plantillas de hasta un número 52.

PODOSMART

EFICIENCIA Y FUNCIONALIDAD

Podosmart combina una pletina de prensado, una placa de calor y un panel de control digital en un solo concepto compacto.

TERMOFUSIONADO

MOLDEADO SOBRE POSITIVO

ADAPTACIÓN DIRECTA EN POSICIÓN NEUTRA

Calentamiento multipunto

La placa de calor dispone de un antiadherente de alta calidad y está realizada en aluminio, reforzado con partículas de titanio que absorbe la energía al máximo, calienta rápidamente y distribuye el calor de forma óptima por toda la superficie de trabajo (360x270 mm.)

Vacío de alto rendimiento

Podosmart incorpora un innovador sistema "Maxpress" basado en una bomba de vacío de alto rendimiento sin mantenimiento, que aporta unos niveles de vacío óptimos para un fusionado y adaptación perfectos de cualquier tipo de material.

Comodidad

La placa de calor está recubierta de teflón antiadherente que evita que las plantillas y materiales se adhieran durante el calentamiento y fusionado.

Control Inteligente

El panel de control digital permite la selección rápida de las funciones: tres niveles de temperatura, tres de vacío y cuatro de tiempo.

VERSATILIDAD

Pletina de prensado con membrana de silicona de alta resistencia y sistema de cierre Unifix sin necesidad de anclajes.
La **amplia superficie de trabajo** admite plantillas de hasta un número 52.

PODOTEC

ALTAS PRESTACIONES PARA ALTA PRODUCCIÓN

Podotec combina una pletina de prensado de gran formato, una placa de calor, un panel de control digital con pantalla LCD y dos salidas exteriores de vacío en un solo concepto compacto.

TERMOFUSIONADO

MOLDEADO SOBRE POSITIVO

ADAPTACIÓN DIRECTA EN POSICIÓN CORREGIDA

ADAPTACIÓN DIRECTA EN POSICIÓN NEUTRA

ADAPTACIÓN DIRECTA EN DINÁMICA

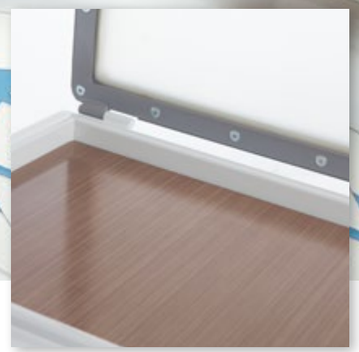

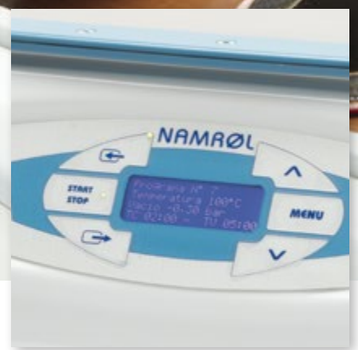

Vacío de alto rendimiento

Thermotec incorpora un innovador sistema "Maxpress" basado en una bomba de vacío de alto rendimiento sin mantenimiento, que aporta unos niveles de vacío óptimos para un fusionado y adaptación perfectos de cualquier tipo de material. También se puede realizar el vacío simultáneamente en la cámara superior y en las salidas exteriores.

Versión rodable

Opcionalmente Podotec puede incoporar un cajón frontal, estantes y base rodable, ideal para su desplazamiento en clínica.
En la parte delantera, incorpora dos salidas exteriores de vacío, que permiten el moldeado de la órtesis directamente sobre el pie del paciente y el conexionado de cojines de toma de huella y otros accesorios de la gama Namrol.

Calentamiento multipunto

La placa de calor dispone de un antiadherente de alta calidad y está realizada en aluminio, reforzado con partículas de titanio que absorbe la energía al máximo, calienta rápidamente y distribuye el calor de forma óptima por toda la superficie de trabajo.

Control Inteligente

El panel de control digital con pantalla LCD, permite un control total de todas las funciones como: regulación individual de temperatura, tiempo y nivel de vacío, y el ajuste de los ocho programas de trabajo que incorpora.

GRAN FORMATO

Pletina de prensado con membrana de silicona de alta resistencia (250º) y sistema de cierre Unifix sin necesidad de anclajes.
La **superficie de trabajo ampliada**, admite 4 plantillas al mismo tiempo.

VACUTEC

UN VACUUM PRÁCTICO

Especialmente concebido para trabajar sobre molde positivo. Vacutec combina una pletina de prensado y una bomba de vacío de alto rendimiento. Está disponible en dos versiones con o sin salidas de vacío exteriores.

MOLDEADO SOBRE POSITIVO

Vacío de alto rendimiento

Vacutec incorpora un innovador sistema "Maxpress" basado en una bomba de vacío de alto rendimiento sin mantenimiento, que aporta unos niveles de vacío óptimos para un moldeado perfecto de cualquier tipo de material.

Resistente y práctico

Vacutec convence con una construcción robusta y una larga vida de sus componentes.

Comodidad

Cambio rápido y económico de las membranas de látex en caso de rotura.

COMODIDAD Y FUNCIONALIDAD

Vacutec realiza las tareas cotidianas con **asombrosa flexibilidad**. Vacutec no puede hacer su trabajo, pero puede hacer que le resulte más fácil.

TOMA DE HUELLA

PRECISIÓN Y FUNCIONALIDAD

Un concepto diferente y preciso en la realización de plantillas, termoformadas directamente sobre el pie del paciente en posición corregida.

ADAPTACIÓN DIRECTA EN POSICIÓN CORREGIDA

FUNCIONALIDAD

Con un concepto y sistema de trabajo diferentes, se convierte en el compañero ideal en clínica que abre **nuevas opciones y alternativas** en la confección de soportes plantares.

Stabil

Plataforma con barras de sujeción para una mejor toma de la huella, chásis de alta resistencia para pesos de hasta 180kg.

Vac-Control

Panel de control con mandos independientes para cada cojín y control de velocidad de vacío. Incorpora una bomba de vacío silenciosa sin mantenimiento. Pedal opcional.

V-Print

Cojín fabricado en silicona de alta elasticidad relleno de microesferas, que proporciona una toma de huella en posición corregida más definida y permite crear zonas de descarga directamente sobre la huella con mayor facilidad.

DIMENSIONES Y DATOS TÉCNICOS

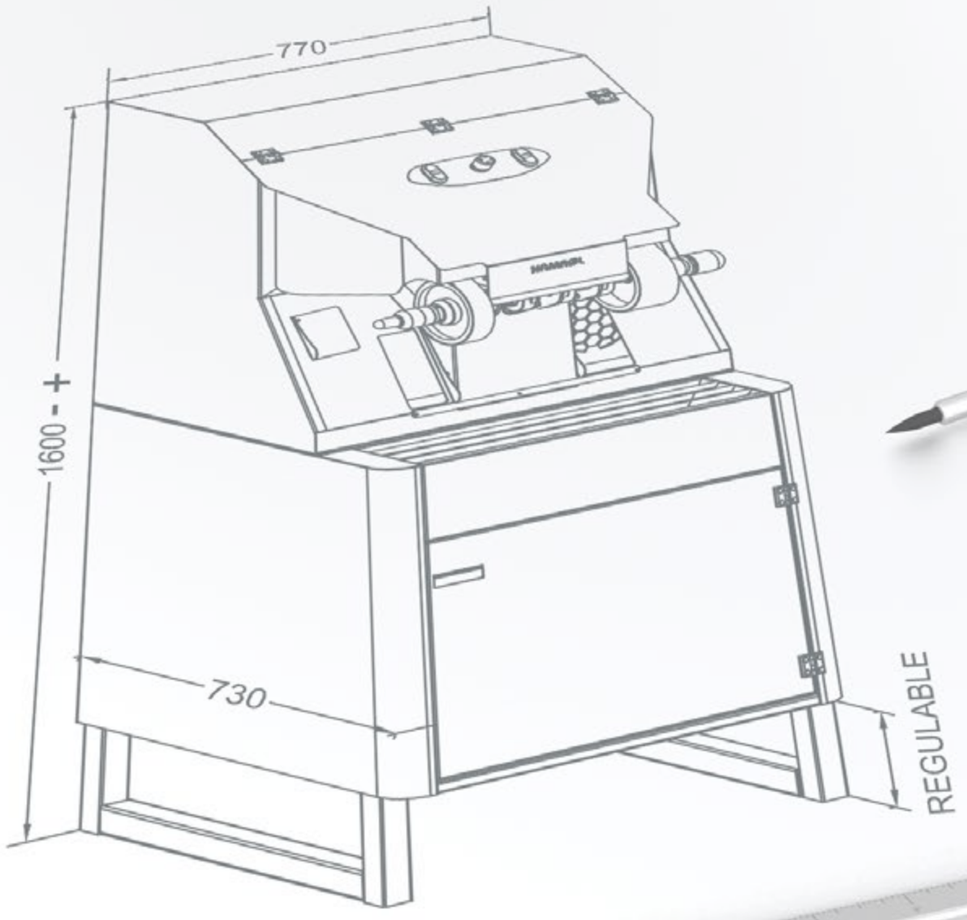

GRINDTEC

DATOS TÉCNICOS

- MOTOR DE PULIDO 2 CV. / 1500 W. – 3.200 R.P.M.
- SISTEMA DE ASPIRACIÓN POR TURBINA PROFESIONAL DE 2.180 M3/H
- LADO IZQUIERDO DEL MOTOR CON BANDA DE LIJA DE 40 MM.
- LAZO DERECHO DEL MOTOR CON BANDA DE LIJA DE 75 MM.
- LADO DERECHO E IZQUIERDO DEL MOTOR CON PORTA-ACCESORIOS AUTOMÁTICO

NIVEL SONORO: 71 DB.
ALIMENTACIÓN ELÉCTRICA: 230 V. 50/60 HZ
POTENCIA ABSORBIDA: 10 A.
CAPACIDAD DE RECUPERACIÓN DE POLVO: 100 LITROS
PESO NETO: 120 KG.

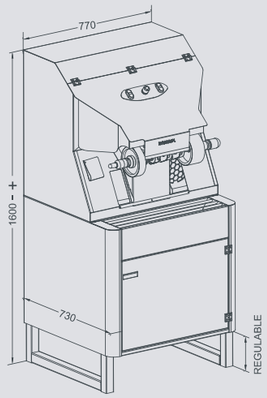

GRINDCAB

DATOS TÉCNICOS

- MOTOR DE PULIDO 1 CV. / 750 W. – 3.000 R.P.M.
- LADO IZQUIERDO DEL MOTOR CON MANGUITO ESPANSIBLE DE 100 X 90 MM.
- LADO DERECHO DEL MOTOR CON PORTA-ACCESORIOS AUTOMÁTICO

NIVEL SONORO: 50 DB.
ALIMENTACIÓN ELÉCTRICA: 230 V. 50/60 HZ
POTENCIA ABSORBIDA: 3,5 A.
PESO NETO: 80 KG.

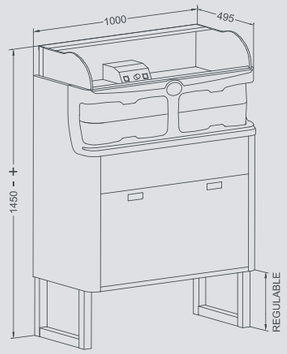

PULICAB

DATOS TÉCNICOS

- MOTOR DE PULIDO 3/4 CV. / 550 W. – 3.000 R.P.M.
- LADO IZQUIERDO DEL MOTOR CON MANGUITO ESPANSIBLE DE 100 X 90 MM.
- LADO DERECHO DEL MOTOR CON PORTA-ACCESORIOS AUTOMÁTICO

NIVEL SONORO: 50 DB.
ALIMENTACIÓN ELÉCTRICA: 230 V. 50/60 HZ
POTENCIA ABSORBIDA: 2,5 A.
PESO NETO: 60 KG.

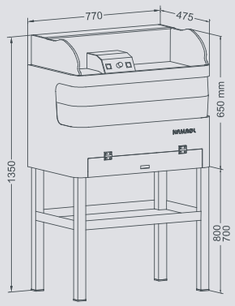

ORTOTEC

DATOS TÉCNICOS

- MOTOR DE PULIDO 1 CV. / 750 W. – 3.000 R.P.M.
- SISTEMA DE ASPIRACIÓN POR TURBINA PROFESIONAL DE 1.500 M3/H
- LADO IZQUIERDO DEL MOTOR CON MANGUITO ESPANSIBLE DE 100 X 90 MM.
- LADO DERECHO DEL MOTOR CON PORTA-ACCESORIOS AUTOMÁTICO

NIVEL SONORO: 69 DB.
ALIMENTACIÓN ELÉCTRICA: 230 V. 50/60 HZ
POTENCIA ABSORBIDA: 5 A.
PESO NETO: 65 KG.

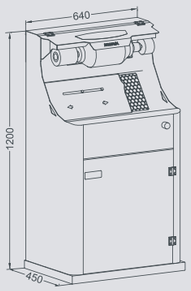

PULITEC

DATOS TÉCNICOS

- MOTOR DE PULIDO 3/4 CV. – 3.000 R.P.M.
- LADO IZQUIERDO DEL MOTOR CON MANGUITO ESPANSIBLE DE 100 X 90 MM.
- LADO DERECHO DEL MOTOR CON PORTA-ACCESORIOS AUTOMÁTICO

NIVEL SONORO: 50 DB.
ALIMENTACIÓN ELÉCTRICA: 230 V. 50/60 HZ
POTENCIA ABSORBIDA: 2 A.
PESO NETO: 22 KG.

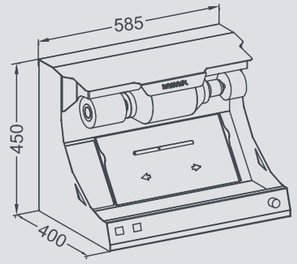

PULILAB

DATOS TÉCNICOS

- MOTOR DE PULIDO 3/4 CV. – 3.000 R.P.M.
- SISTEMA DE ASPIRACIÓN POR TURBINA PROFESIONAL DE 2.180 M3/H
- LADO IZQUIERDO DEL MOTOR CON MANGUITO ESPANSIBLE DE 100 X 90 MM.
- LADO DERECHO DEL MOTOR CON PORTA-ACCESORIOS AUTOMÁTICO

NIVEL SONORO: 69 DB.
ALIMENTACIÓN ELÉCTRICA: 230 V. 50/60 HZ
POTENCIA ABSORBIDA: 3,5 A.
PESO NETO: 32 KG.

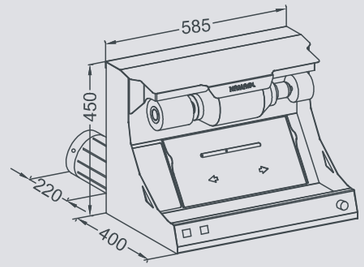

VACUFORM

DATOS TÉCNICOS

- MEDIDAS DE TRABAJO 360X270 MM.

ALIMENTACIÓN ELÉCTRICA: 230 V. 50/60 HZ
POTENCIA ABSORBIDA: 4 A.
PESO NETO: 22 KG.

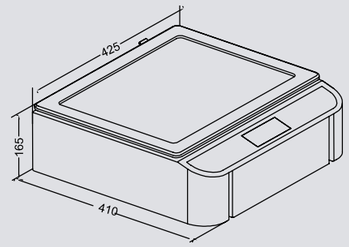

THERMOTEC

DATOS TÉCNICOS

- MEDIDAS DE TRABAJO 360X270 MM.

ALIMENTACIÓN ELÉCTRICA: 230 V. 50/60 HZ
POTENCIA ABSORBIDA: 4 A.
PESO NETO: 21 KG.

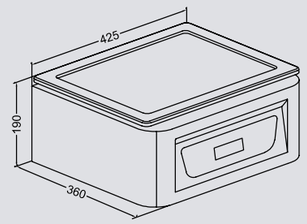

PODOSMART

DATOS TÉCNICOS

- MEDIDAS DE TRABAJO 360X270 MM.

ALIMENTACIÓN ELÉCTRICA: 230 V. 50/60 HZ
POTENCIA ABSORBIDA: 4 A.
PESO NETO: 21 KG.

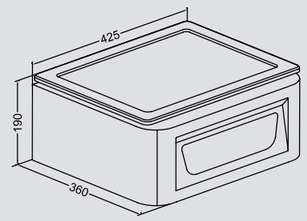

VACUTEC

DATOS TÉCNICOS

- MEDIDAS DE TRABAJO 340X240 MM.

NIVEL SONORO: 69 DB.
ALIMENTACIÓN ELÉCTRICA: 230 V. 50/60 HZ
POTENCIA ABSORBIDA: 1 A.
PESO NETO: 20 KG.

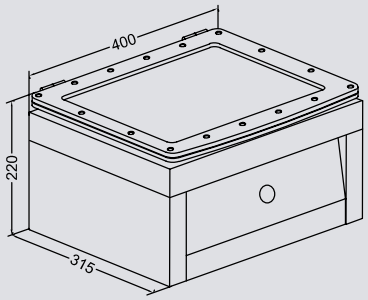

PODOTEC

DATOS TÉCNICOS

- MEDIDAS DE TRABAJO 430X330 MM.

ALIMENTACIÓN ELÉCTRICA: 230 V. 50/60 HZ
POTENCIA ABSORBIDA: 5 A.
PESO NETO: 25 KG.

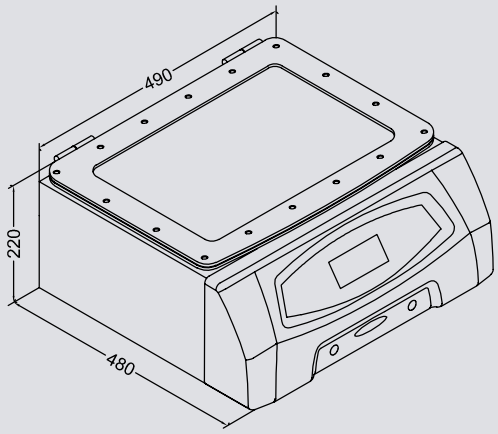

TOMA DE HUELLA

DATOS TÉCNICOS

STABIL
PESO NETO: 15 KG.

V-PRINT
PESO NETO: 2,2 KG.

VAC-CONTROL
ALIMENTACIÓN ELÉCTRICA: 230 V. 50/60 HZ
POTENCIA ABSORBIDA: 1 A.
PESO NETO: 7 KG.

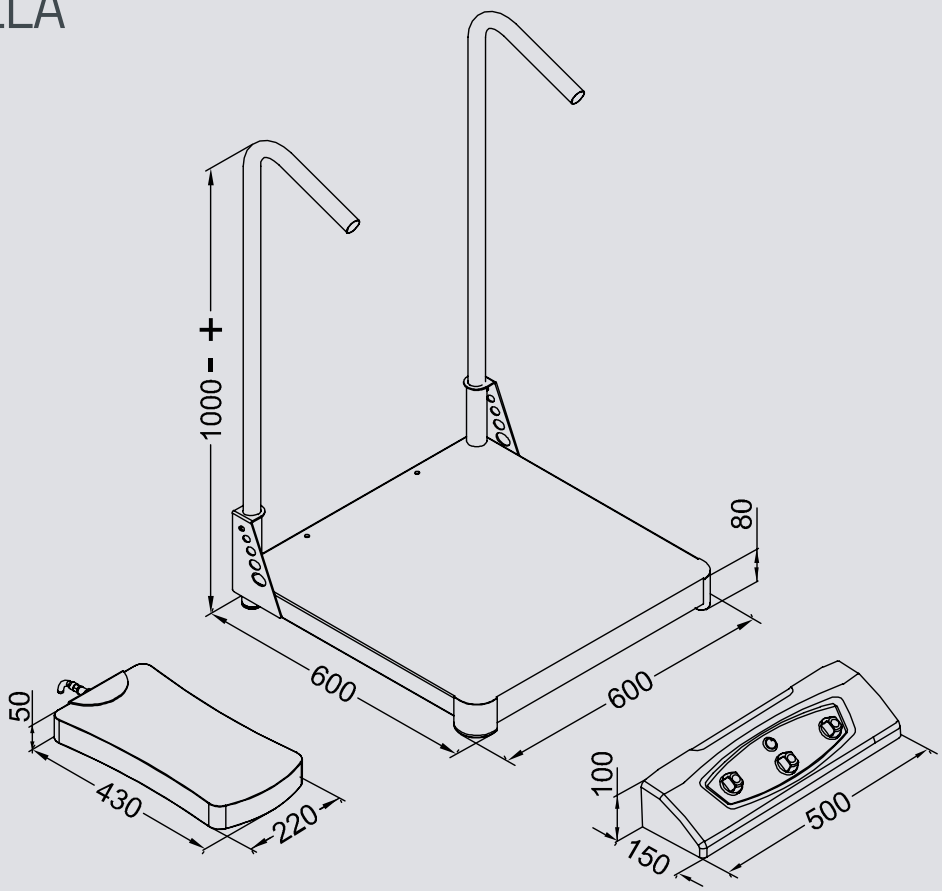

Una amplia red de distribución, con delegaciones y servicio postventa, nos permite llegar a todo el territorio nacional. Asegurando el mejor asesoramiento de nuestros productos y garantizando el mejor servicio.

NAMROL BARCELONA

C/. Drets Humans, 17-19
08870 Sitges (Barcelona)
e-mail: info@namrol.com

NAMROL VALENCIA

Pza. Profesor Tamarit Olmos, 20 - local 12
46010 Valencia
e-mail: ventasl@namrol.com

NAMROL MADRID

C/. Puenteáreas, 13
28002 Madrid
e-mail: ventasm@namrol.com

NAMROL SEVILLA

C/. Juan Sebastián Elcano, 15
41011 Sevilla
e-mail: ventasa@namrol.com

NAMROL OVIEDO

Avda. Pedro Masaveu, 9
33007 Oviedo
e-mail: comercial@namrol.com